JIBBI
1670 EVO

PATENT AANGEVRAAGD

ALLE AFMETINGEN EN DOORRIJHOOGTES ZIJN STEEDS OP AANVRAAG, ONGEACHT DE VERMELDE AFMETINGEN IN DEZE TECHNISCHE FICHE

PRO ACTIVE LEVELLING

DYNAMIC LEVELLING

TELESCOPISCHE RUPSHOOGWERKER ALMACRAWLER

JIBBI
1670 EVO

Telescopisch rupsonderstel van
16 meter hoog.

16 mt crawler telescopic boom.

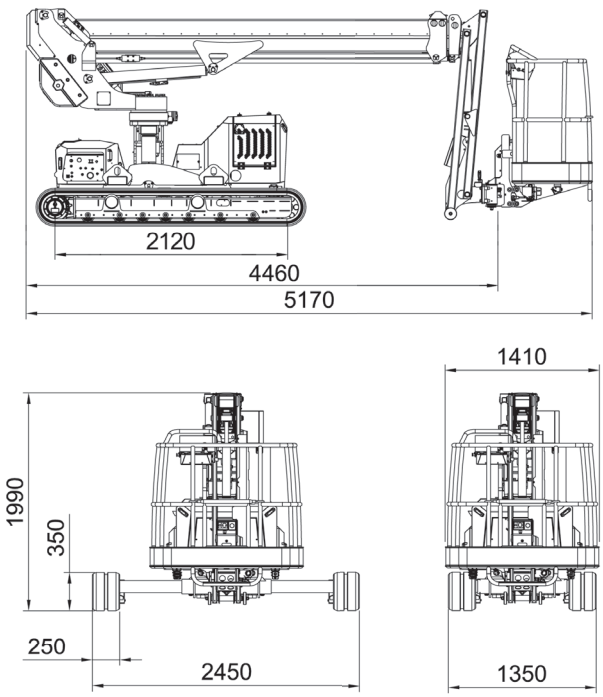

Integrated Drive System
(bediening met één joystick)
Using single joystick

Afstandsbediening met kabel van AUTEC
Cable remote console by AUTEC

Kooirotatie
Basket rotation

+/- 70°

Draaikransrotatie
Slewing ring rotation

+/- 110°

Verstelbaar onderstel
Resizable undercarriage

1.35 / 1.90 / 2.45 mt

MyAlmac
BEDIENINGSPANEEL

Bedieningspaneel voor machine-instellingen vanop afstand
Machine settings remote control panel

Technische gegevens — JIBBI 1670 EVO — Technical data

Max werkhoogte	16,00 m	Max working height
Max platformhoogte	14,00 m	Max height basket floor
Rijhoogte	9,00 m	Moving height
Max reikwijdte (lading 80 kg)	8,50 m	Max outreach (load 80 kg)
Max reikwijdte (lading 140 kg)	7,70 m	Max outreach (load 140 kg)
Max reikwijdte (lading 230 kg)	6,70 m	Max outreach (load 230 kg)
Draaihoek	+/-110°	Rotation angle
Afmetingen kooi	1,40 x 0,70 m	Basket size
Kooirotatie	+/- 70°	Basket rotation angle
Max capaciteit kooi	230 kg	Max basket capacity
Lengte ingeklapt (met losgekoppelde kooi)	5,10 (4,40) m	Length in stowed position (with detached basket)
Min breedte ingeklapt	1,35 m	Min width in stowed position
Gemiddelde werkbreedte	1,90 m	Medium working width
Max werkbreedte	2,45 m	Max working width
Min hoogte ingeklapt	1,99 m	Min height in stowed position
Overlangse nivellering	+/- 15°	Longitudinal leveling
Zijdelingse nivellering	+/- 15°	Lateral leveling
Max hellingsgraad	25°	Max gradeability
Max zijdelingse hellingsgraad	25°	Max side greadeability
Max rijsnelheid	2,50 km/h	Drive speed (fast)
Veiligheidssnelheid	0,40 km/h	Speed over transport condition

Gewichten — Weights

Gronddruk	3,1 KN/m2	Traffic load (max working width)
Eigen gewicht	3850 kg	Total weight

Aandrijving — Power

Yanmar 3TNM68-AS diesel motor	14 kW - 19,2 Hp @3600rpm	3TNM68 -AS Yanmar engine (diesel)

Extra's op aanvraag — Extras - On Demand

Grote werkkooi	1,80 x 0,70 m	Wide Basket
Non-marking rupsen	-	Non-marking tracks
Elektrische pomp 220V-2,2Kw / 50Hz (gewicht +30 kg)	-	Electric pump 220V-2,2KW / 50Hz (Weight +30 Kg)
Radiografische afstandsbediening met herlaadbare batterij	-	Radio remote control with rechargeable battery
Arctisch smeermiddel voor koude weersomstandigheden	-	Arctic lubricant for cold climate
Lierpakket 200 kg	-	Winch kit 200 kg
Ultrasoon anti-botssysteem	-	Ultrasonic Anti-collision System

Kooiafmetingen
Basket size

Standard
1.4 mt

Optional
1.8 mt

Lier
Winch

Optional

ALMACRAWLER

JIBBI 1670 EVO

16.0m	230kg	19.2Hp	+/-15°	2.5km/h	+/-15°
MAX W.H.	CAPACITY	POWER	LONG. LEVEL.	SPEED	LATER. LEVEL.

80 kg
140 kg
230 kg

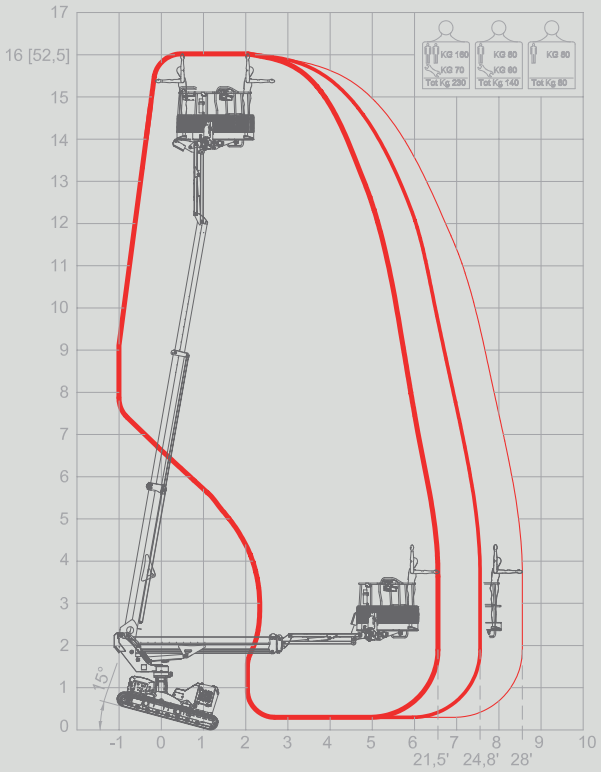

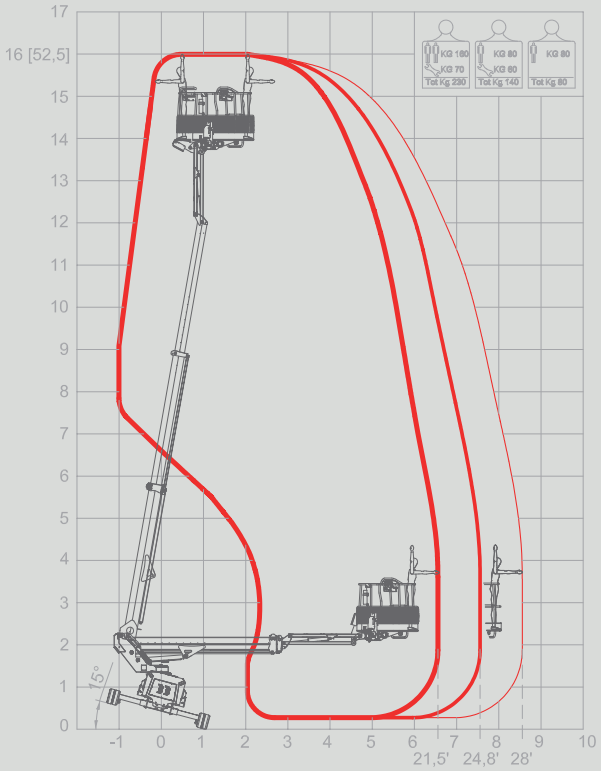

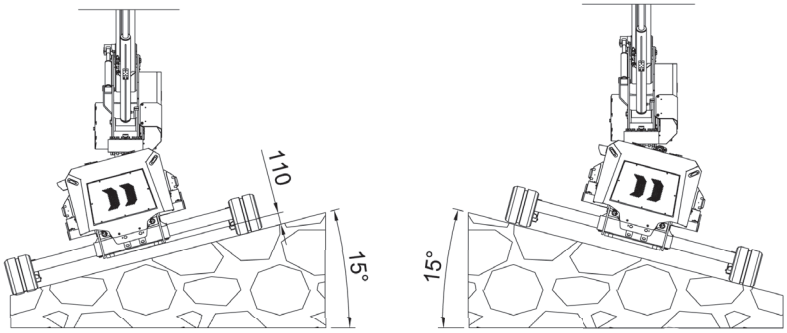

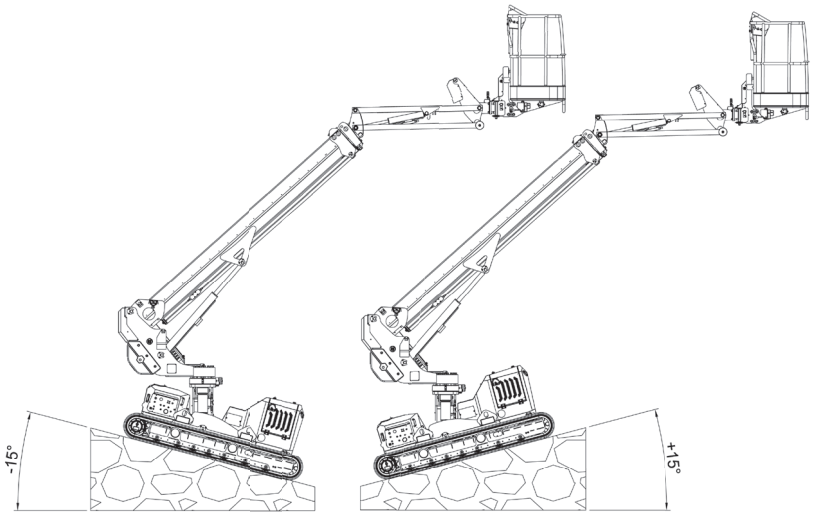

UNDERCARRIAGE CONFIGURATIONS & WORKING AREAS

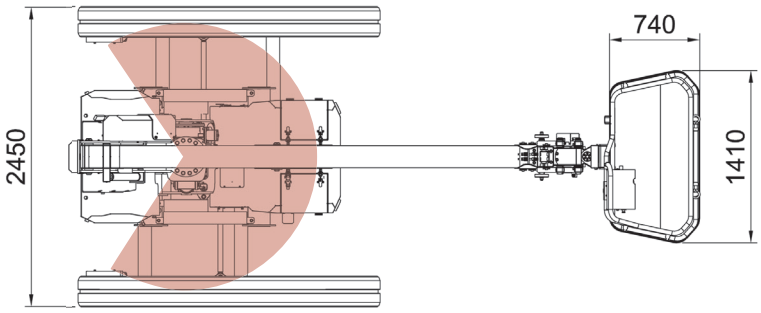

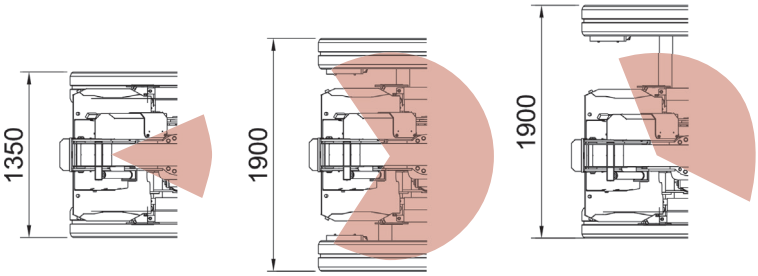

HERMANS HEFTRUCKS

ALMACRAWLER

ALL DATA REPORTED IN THIS CATALOGUE ARE NOT BINDING. ALMAC SRL RESERVES THE RIGHT TO CHANGE SPECIFICATIONS WITHOUT PRIOR NOTICE.